動力用開閉器（露出形）

BSシリーズ

概要

露出形は、屋内の機械や壁に取り付けて使用する一般的なタイプです。

・鉄ケースは、ケースが堅牢な鉄製で屋内の機械や壁に取り付けて使用する最も一般的なタイプです。
・プラスチックケースは、ケースがプラスチック製なのでアースを取る必要がありません。
・ヒューズベース付きは、ツメ付きヒューズを取り付けるヒューズベースを内蔵しています。
・機器取付用は、横型タイプで機器取り付け専用品です。

シリーズ一覧

分類 種別	タイプ名	定格通電電流	最大適用電動機容量 1φ（単相） 100/110V	1φ（単相） 200/220V	3φ（三相） 200/220V	3φ（三相） 400/440V
鉄ケース	**BS 210B 2**	10A	0.2kW	0.75kW	—	—
	BS 210B 3		—	—	1.5kW	1.5kW
	BS 215B 2	15A	0.4kW	1.1kW	—	—
	BS 215B 3		—	—	2.2kW	2.2kW
	BS 230B 2	30A	0.75kW	1.5kW	—	—
	BS 230B 3		—	—	3.7kW	3.7kW
プラスチックケース	**BSE 215 2**	15A	0.4kW	1.1kW	—	—
	BSE 215 3		—	—	2.2kW	2.2kW
	BSE 230 2	30A	0.75kW	1.5kW	—	—
	BSE 230 3		—	—	3.7kW	3.7kW
ヒューズベース付き	**BSF 215B 3**	15A	—	—	2.2kW	—
	BSF 230B 3	30A	—	—	3.7kW	—
機器取付用	**BSK 210B 2**	10A	0.2kW	0.75kW	—	—
	BSK 210B 3		—	—	1.5kW	1.5kW
可逆	**BS 315 2**	15A	0.4kW	1.1kW	—	—
	BS 315 3		—	—	2.2kW	2.2kW
	BS 330B 3	30A	—	—	3.7kW	3.7kW
正逆インチング	**BS 315 4**注	15A	—	—	2.2kW	2.2kW
	BS 330B 4注	30A	—	—	3.7kW	3.7kW
正止寸インチング	**BS 315 5**注	15A	—	—	2.2kW	2.2kW
	BS 330B 5注	30A	—	—	3.7kW	3.7kW

注　受注生産品

一般仕様

	材質（色） ケース	カバー
鉄ケース	鋼板（アイボリー：5Y7/1）	
プラスチックケース	ABS樹脂（黒）	ABS樹脂（アイボリー：5Y7/1相当）
ヒューズベース付き	鋼板（アイボリー：5Y7/1）	
機器取付用	取付板：鋼板	ABS樹脂（アイボリー：5Y7/1相当）
可逆	鋼板（アイボリー：5Y7/1）	
正逆インチング		
正止寸インチング		

項目		仕様
標準使用状態	取付姿勢注	鉛直面に対して以下のように取り付ける。 ONボタンまたはFORボタンが上 OFFボタンまたはREVボタンが下
	周囲温度	−15〜+40℃（ただし、氷結または結露しないこと）
	相対湿度	45〜85%
	取付場所	異常な振動、衝撃を受けない所とする。
準拠規格		JIS C8201-3（開閉器、断路器、断路用開閉器及びヒューズ組みユニット）、電気用品安全法（適合品）

注　機器取付用モデルのみ、ONボタン、OFFボタンが水平面に対して平行になるように取り付ける。

ボタンの仕様

色	ON、FOR、REV、正、逆、寸：黒
	OFF、STOP、止　：赤
文字仕様	文字はボタンに彫刻されています。 BS315, BS330Bは、お好みの文字が彫刻できます。 詳細は、弊社販売員へお問い合わせください。

共通の定格

項目	仕様
絶縁抵抗	100MΩ以上（DC500Vメガー）
耐電圧	AC2500V　1分間

ヒューズベース付きのモデル定格

タイプ名	定格遮断容量	ヒューズ取付ピッチ	ヒューズ記号
BSF 215B 3	BC 1500A	35mm	甲35
BSF 230B 3		45mm	甲45

注意　ヒューズは付属しておりません。
ヒューズは負荷容量によりJIS C8313（配線用つめ付きヒューズ）の定格電流からお選びください。

タイプ名ごとの定格　(1/2)

分類 種別	タイプ名	適合電線 (mm²)	接続端子	締付トルク (N・m)
鉄ケース	**BS 210B ■**	1.25	M3.5	1.0〜1.3
	BS 215B ■	2	M4	1.4〜1.8
	BS 230B ■	3.5	M5	2.5〜3.5
プラスチックケース	**BSE 215 ■**	2	M3.5	1.0〜1.3
	BSE 230 ■	3.5	M4	1.4〜1.8
ヒューズベース付き	**BSF 215B 3**	2	M4	1.4〜1.8
	BSF 230B 3	3.5	M5	2.5〜3.5
機器取付用	**BSK 210B ■**	2	M3.5	1.0〜1.3

タイプ名ごとの定格　(2/2)

分類 種別	タイプ名	適合電線 (mm²)	接続端子	締付トルク (N・m)
可逆	**BS 315 ■**	2	M4	1.4〜1.8
	BS 330B 3	3.5	M5	2.5〜3.5
正逆インチング	**BS 315 4**	2	M4	1.4〜1.8
	BS 330B 4	3.5	M5	2.5〜3.5
正止寸インチング	**BS 315 5**	2	M4	1.4〜1.8
	BS 330B 5	3.5	M5	2.5〜3.5

備考　タイプ名欄の■には極数指定記号が入ります。
2：2P（単相用）、3：3P（三相用）

付属適用ブッシング

タイプ名	ブッシング
BS 210B2, BS 210B 3	φ12.5
BS 215B2, BS 215B 3	φ18.5
BS 230B 2, BS 230B 3	
BSE 215 2, BSE 215 3	12×16（長丸）
BSE 230 2, BSE 230 3	
BSF 215B 3	φ18.5
BSF 230B 3	
BSK 210B 2, BSK 210B 3	10×12（長丸）
BS 315 2, BS 315 3	φ18.5
BS 330B 3	
BS 315 4, BS 315 5	
BS 330B 4, BS 330B 5	

製品一覧

名称／外観		鉄ケース		
		10A	15A	30A
単相用	タイプ名	BS 210B 2	BS 215B 2	BS 230B 2
	概略質量（kg）	0.14	0.19	0.26
	標準価格（税別）	¥1,100	¥1,300	¥1,980
	接点構成、ボタン文字	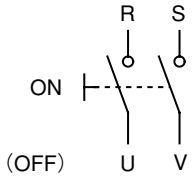		
三相用	タイプ名	BS 210B 3	BS 215B 3	BS 230B 3
	概略質量（kg）	0.14	0.19	0.28
	標準価格（税別）	¥1,210	¥1,430	¥2,060
	接点構成、ボタン文字	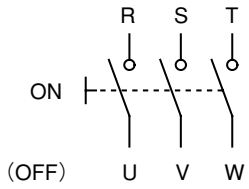		
共通	外形寸法（単位：mm）	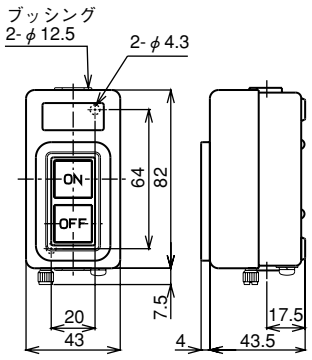	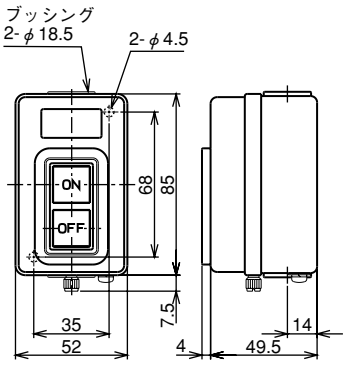	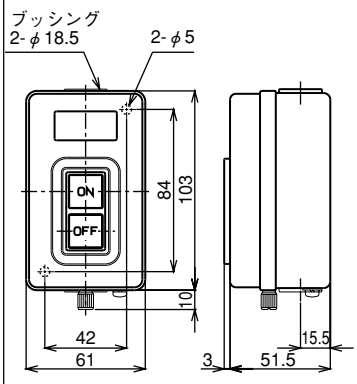

動力用開閉器（露出形）

BSシリーズ

名称／外観		プラスチックケース		機器取付用
		15A	30A	10A
単相用	タイプ名	**BSE 215 2**	**BSE 230 2**	**BSK 210B 2**
	概略質量（kg）	0.08	0.10	0.15
	標準価格（税別）	¥1,100	¥1,760	¥1,310
	接点構成、ボタン文字	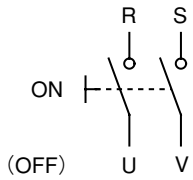		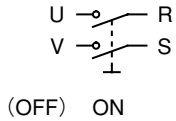
三相用	タイプ名	**BSE 215 3**	**BSE 230 3**	**BSK 210B 3**
	概略質量（kg）	0.08	0.11	0.15
	標準価格（税別）	¥1,210	¥1,860	¥1,430
	接点構成、ボタン文字	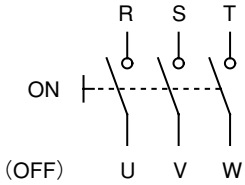		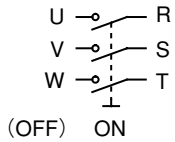
共通	外形寸法（単位：mm）	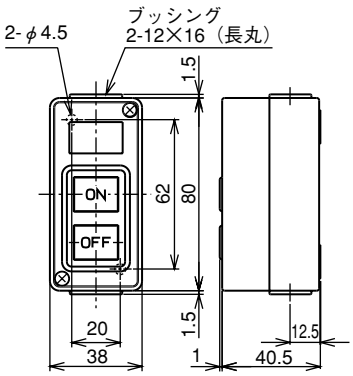	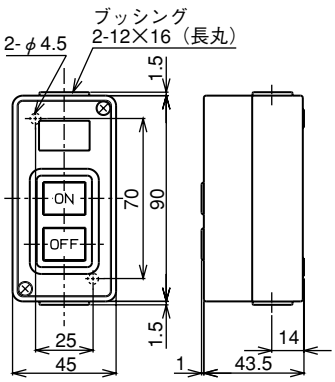	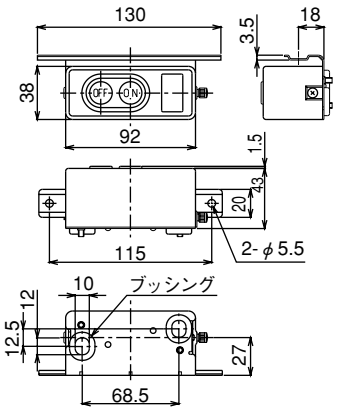

動力用開閉器（露出形）

BSシリーズ

名称／外観		ヒューズベース付き		接点構成、ボタン文字
		15A	30A	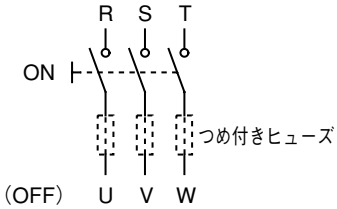
三相用	タイプ名	**BSF 215B 3**	**BSF 230B 3**	
	概略質量（kg）	0.45	0.63	
	標準価格（税別）	¥2,750	¥3,610	
	外形寸法（単位：mm）	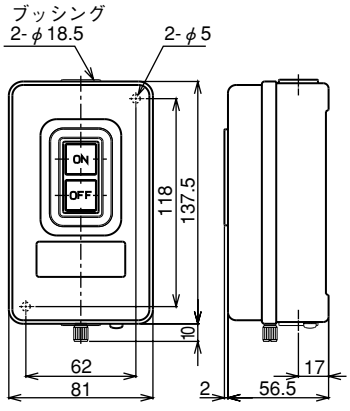	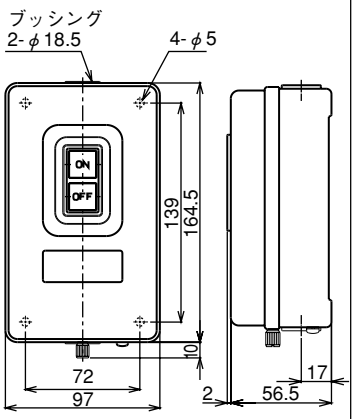	

備考　ヒューズベース付きモデルにつめ付きヒューズは付属していません。

名称／外観		可　逆		接点構成、ボタン文字
		15A	30A	BS3152用 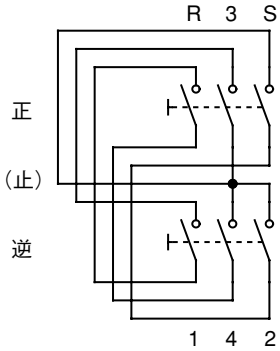
単相用	タイプ名	**BS 315 2**	—	
	概略質量（kg）	0.47	—	
	標準価格（税別）	¥3,610	—	
三相用	タイプ名	**BS 315 3**	**BS 330B 3**	
	概略質量（kg）	0.47	0.56	
	標準価格（税別）	¥3,080	￥4,510	
共通	外形寸法（単位：mm）	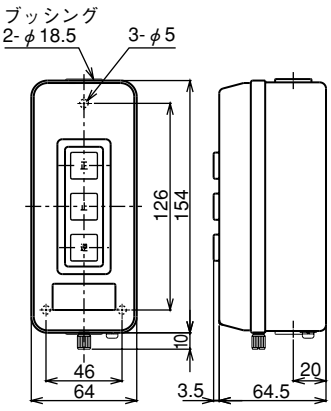	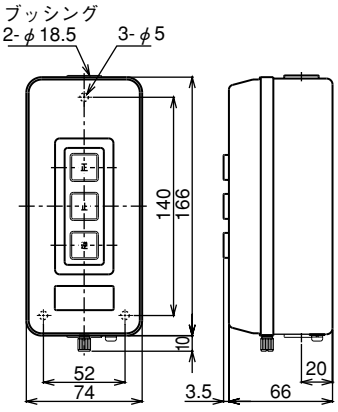	BS3153, BS330B3用 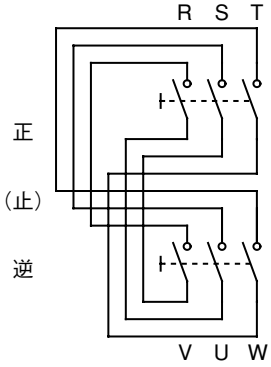

R.S：電源
1.2：主巻線
3.4：起動巻線

動力用開閉器（露出形）

BSシリーズ

名称／外観		正逆インチング	正止寸インチング	正逆インチング	正止寸インチング	接点構成、ボタン文字
		15A	15A	30A	30A	BS3154, BS330B4用 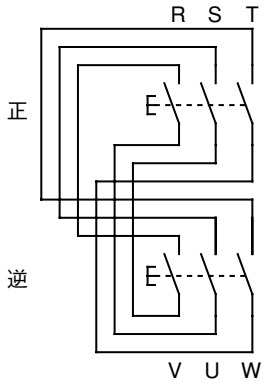
三相用	タイプ名	**BS 315 4**	**BS 315 5**	**BS 330B 4**	**BS 330B 5**	
	概略質量（kg）	0.46	0.47	0.45	0.56	
	標準価格（税別）	¥4,060	¥4,060	￥6,250	￥6,250	
	外形寸法（単位：mm）	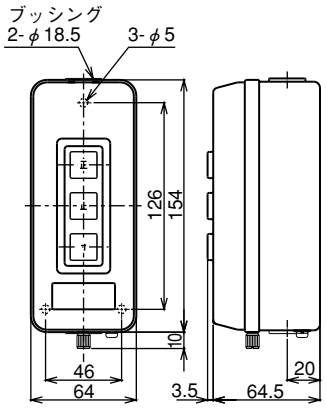 BS3154は中央の止ボタンがありません。		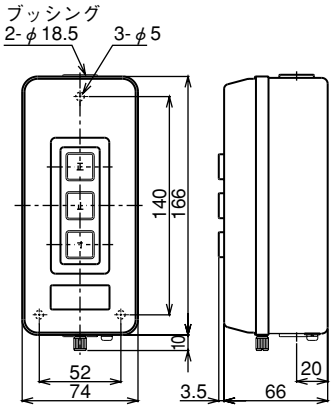 BS330B4は中央の止ボタンがありません。		BS3155, BS330B5用 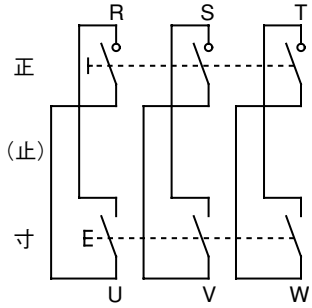

備考　すべて受注生産品です。